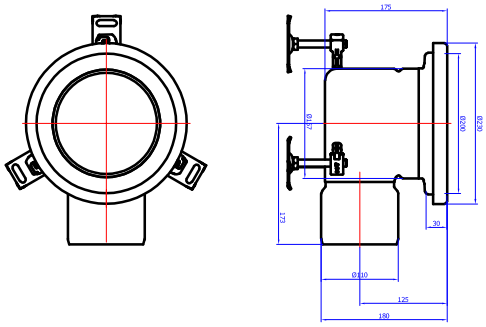
175
Ø170
Ø220
Ø160
173
30
Ø110
125
180